Liko
A Hill-Rom Company

Golvo™

Notice d'emploi

Français
7FR140106-01
2010-06-09

Valable pour les modèles suivants :

Golvo 8000 Classic	Art. n° 2000024
Golvo 8008 Classic	Art. n° 2000025

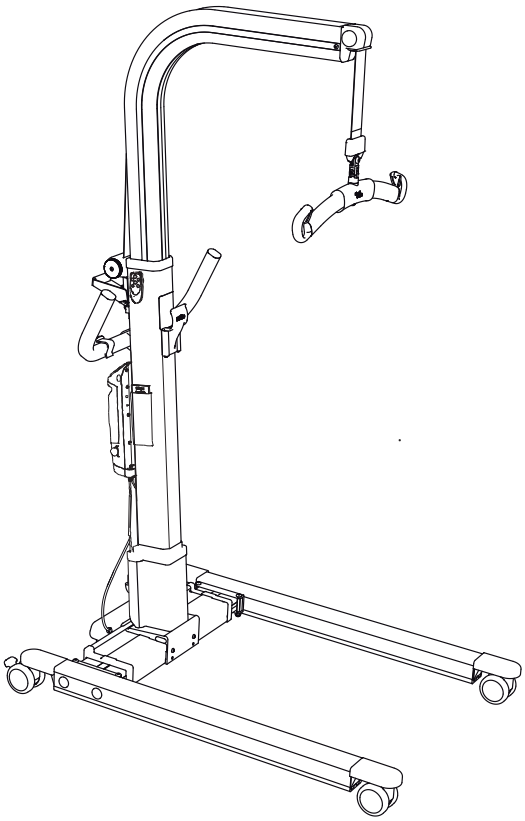

Golvo 8000 Classic
Golvo 8008 Classic

Description du produit

Golvo est un lève-personnes mobile polyvalent destiné à être utilisé dans les situations de levage les plus courantes, par exemple pour les transferts entre le lit et le fauteuil roulant, depuis et vers les toilettes, la baignoire et la douche, depuis ou vers le sol, à des fins de pesage et pour le levage au moyen d'un stretcher.

La commande manuelle sans fil donne à l'assistant la liberté de travailler plus près du patient ; ce qui assure une sécurité accrue lors de la situation de levage. Par ailleurs, la posture de travail de l'assistant s'en trouve aussi améliorée.

Golvo est équipé du Liko Diagnostic System™, un système de surveillance qui enregistre en permanence les données de fonctionnement et signale automatiquement le moment où l'entretien du lève-personnes doit être effectué.

La batterie du lève-personnes dispose d'un indicateur de charge intégré grâce auquel le niveau de charge de la batterie peut être vérifié, même lorsque la batterie est détachée du lève-personnes. La batterie, du type NiMH, est respectueuse de l'environnement.

Un essayage individuel du harnais et des autres accessoires de levage est primordial pour le fonctionnement du lève-personnes et la sécurité lors de son utilisation.

⚠ Il doit être prêté la plus grande attention aux textes qui suivent ce signe.

Dans le texte qui suit, la personne levée est appelée le patient et celle qui l'aide l' assistant.

IMPORTANT !
Lisez la notice d'emploi du lève-personnes et des accessoires avant utilisation. Lever et transférer une personne comporte toujours un certain risque. Il est important de bien comprendre l'ensemble du contenu des notices d'emploi. Seul le personnel formé doit utiliser cet appareil. En cas d'hésitations ou de questions, contactez votre représentant Liko.

Table des matières

Consignes de sécurité 2
Définitions 3
Caractéristiques techniques 3
Dimensions 4
Montage 5
Démontage 7
Fonctionnement 8
Commande manuelle à IR 10
Pupitre de commande 11
Recharge des batteries 11
Charge maximale 12
Accessoires de levage recommandés 12
En cas de problèmes 15
Inspection et entretien 16

⚠ **ATTENTION !** La présente notice d'emploi contient d'importantes informations pour les utilisateurs de l'appareil. Toutes les personnes qui utilisent l'appareil doivent étudier et comprendre entièrement le contenu de la notice d'emploi. Pensez à ranger la notice de telle façon qu'elle reste toujours accessible à l'utilisateur de l'appareil.

Consignes de sécurité

Avant la première utilisation, faites en sorte :
- que l'appareil soit monté en conformité avec la notice,
- que l'accessoire de levage soit correctement fixé à l'appareil,
- que les batteries aient été chargées pendant au moins 5 heures,
- que les notices d'emploi du lève-personnes et des accessoires de levage aient été lues,
- que le personnel qui utilise le lève-personnes soit informé de la façon dont il se manœuvre.

Avant l'utilisation, vérifiez toujours :
- que l'accessoire de levage est d'un type, d'une taille, d'un matériau et d'un modèle adaptés aux besoins du patient,
- que les accessoires de levage ne sont pas endommagés,
- que l'accessoire de levage est correctement fixé au lève-personnes,
- que la sangle de levage n'est ni vrillée, ni abîmée et qu'elle coulisse dans l'appareil dans les deux sens,
- que l'accessoire de levage est suspendu verticalement et peut être manœuvré librement,
- que l'accessoire de levage est mis en place de manière correcte et sûre sur le patient afin d'éviter les dommages corporels,
- que les protections anti-décrochage sont intactes ; les protections manquantes ou endommagées doivent toujours être remplacées,
- que les boucles de sangle du harnais sont correctement fixées aux crochets de l'étrier quand la sangle est tendue mais avant que le patient ne soit soulevé.

⚠ **Ne laissez jamais un patient sans surveillance dans une situation de transfert !**

Les Golvo ont été testés par un institut d'essais accrédité et répondent aux normes exigées par la Directive médicotechnique sur les produits de classe 1 (MDD 93/42/CEE).

Les Golvo sont homologués EN ISO 10535, IEC 60601-1, IEC 60601-1-2, ANSI/AAMI ES60601-1 et CAN/CSA C22.2 n° 60601-1.

⚠ **L'appareil ne doit en aucun cas être modifié. Si vous avez des questions, veuillez contacter Liko.**

Une attention particulière doit être observée lors de l'utilisation de sources à fort taux de perturbation, comme la diathermie ou autres équivalents, de telle façon que les câbles de diathermie par exemple ne se trouvent pas sur l'appareil ou à sa proximité. En cas d'hésitation, consultez le responsable de l'équipement ou le fournisseur.

Le lève-personnes ne doit pas être utilisé dans des lieux où des mélanges inflammables sont présents, par exemple dans des locaux de stockage de marchandises inflammables.

Définitions

Golvo 8000/8008 Classic

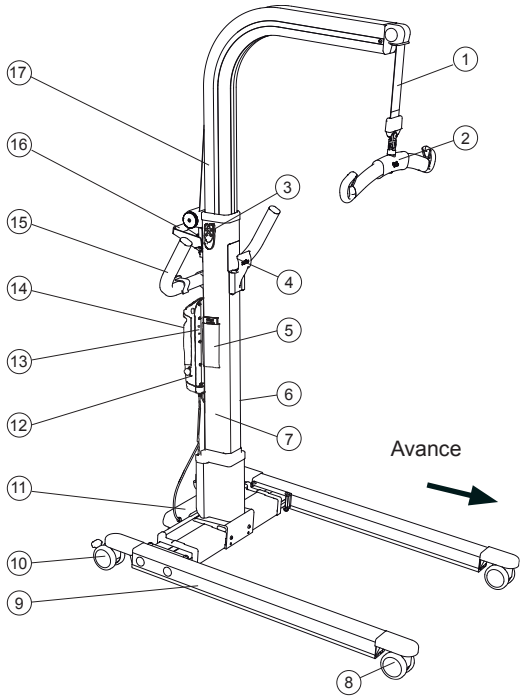

1. Sangle de levage
2. Étrier avec protections anti-décrochage
3. Commande manuelle à IR
4. Panneau de rangement de l'étrier
5. Support pour fiche d'utilisation et codes couleur pour les tailles de harnais
6. Autocollant du produit
7. Pied central avec moteur intégré
8. Roues avant
9. Piètement
10. Roues arrière équipées de freins
11. Moteur d'écartement
12. Boîtier de contrôle avec arrêt d'urgence, chargeur intégré et pupitre de commande (abaissement/ relèvement d'urgence électrique)
13. Récepteur IR du boîtier de contrôle
14. Batterie
15. Poignées
16. Abaissement d'urgence (mécanique)
17. Bras de levage

Caractéristiques techniques

Charge maximale : 200 kg

Matériau : Aluminium anodisé

Poids : Golvo 8000 Classic : 39 kg
Golvo 8008 Classic : 41 kg
Partie démontable la plus lourde :
Golvo 8000 Classic : 18 kg
Golvo 8008 Classic : 19 kg

Roues : Avant : roues jumelles 75 mm*.
Arrière : roues jumelles 75 mm avec freins

Diamètre de rotation : Golvo 8000 Classic : 1 240 mm
Golvo 8008 Classic : 1 330 mm

Dispositif d'abaissement d'urgence : Mécanique et électrique

Vitesse de levage à vide : Deux vitesses ; 41 mm/s. et 33 mm/s.

Intervalle de levage : 1 260 mm (réglable en hauteur)

Niveau sonore : 52,8 dB(A)

Classe de protection : IP X4

Force nécessaire, ommandes : Touches de la commande manuelle : 4 N
Touches de l'écran : 4 N

Commande manuelle à IR: Piles : 2 alcalines AAA LR03 1,5 V.
Portée : 2 m

Données électriques : 24 V

Fonctionnement par intermittence : Fonctionnement par intermittence 10/90, autonomie de fonctionnement continu max. de 2 min. Le fonctionnement autonome doit être de 10 %, avec un maximum de 2 min.

Batterie : Cellules NiMh, 2,2 Ah. Les batteries neuves sont livrées par le fournisseur.

Chargeur de batterie : CBL20001, intégré, 100-240 V CA, 50-60 Hz, max. 600 mA.

Moteur de levage : 24 V, 6,5 A

Moteur d'écartement : 24 V, 3,5 A

L'appareil est destiné à l'utilisation en intérieur.

Type B, selon le degré de protection contre les chocs électriques.

Appareil classe II.

Protégé par un brevet

Dimensions

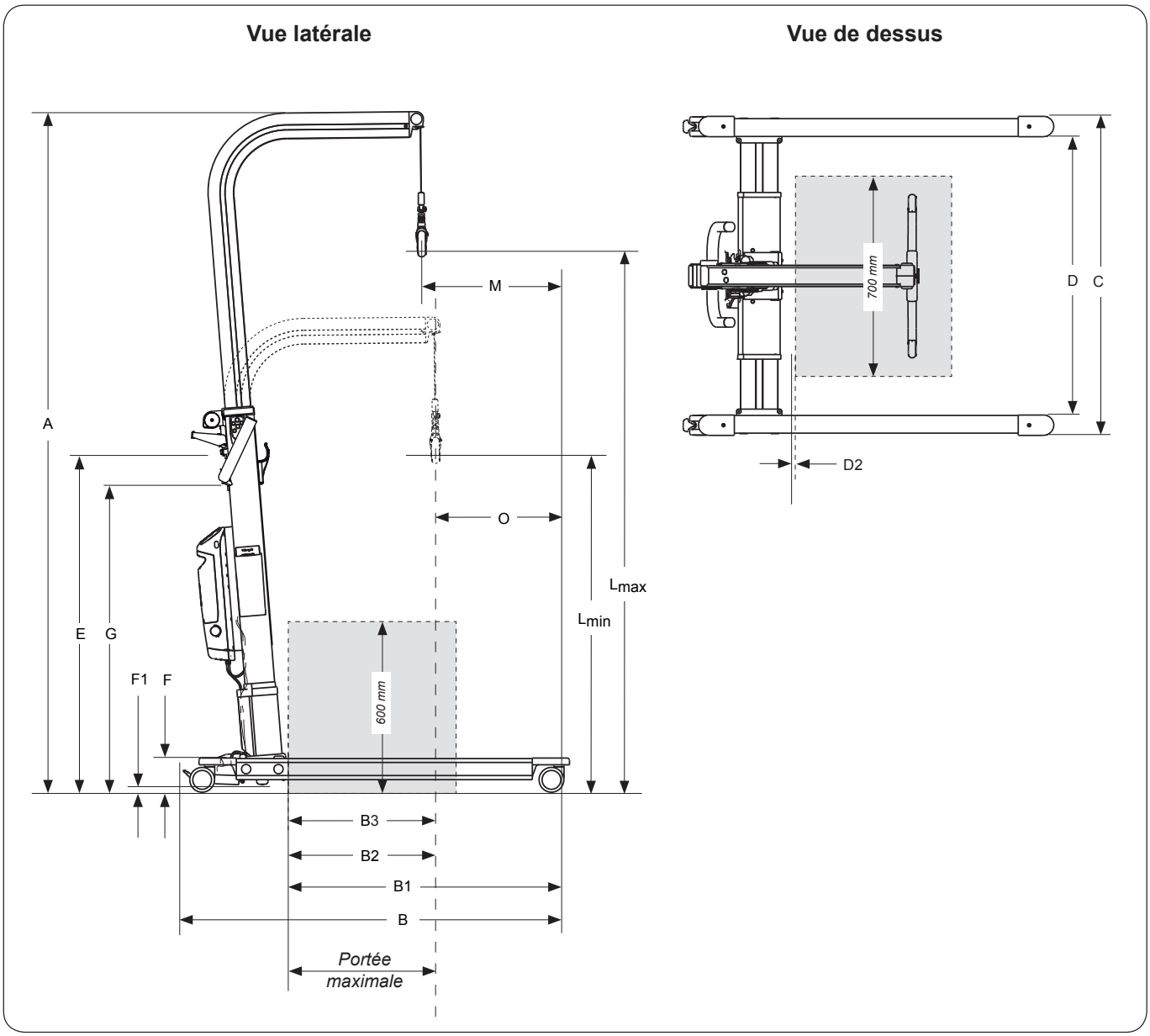

Tableau des dimensions

(mm)

Modèle	A		B	B1	B2	B3*	B4	C		D		D2*	E	F	F1	G	$L_{max.}$	$L_{min.}$	M	O
	max.	min.						max.	min.	max.	min.									
Golvo 8000	1995	1360	1115	800	435	435	-	938	654	826	543	0	975	105	25	840	1735	475	440	362
Golvo 8008	2090	1455	1185	870	480	480	-	1020	735	907	623	0	1100	105	25	940	1860	600	436	391

L'intervalle de levage de 1 260 mm est réglable en hauteur, voir p. 9. Les dimensions de la hauteur de levage reposent sur le lève-personnes équipé d'un étrier et de roues standard. Avant de passer à un autre accessoire de levage, assurez-vous que le lève-personnes atteint toujours la hauteur de levage souhaitée.

* Dimension de référence selon la norme EN ISO 10535:2006.

Montage

Avant le montage, vérifiez que vous disposez des pièces et outils suivants :

- pied central avec boîtier de contrôle, poignées avec 4 vis M8 et étrier avec protections anti-décrochage, 2 vis M6, écrou et écrou freiné (M8)
- piètement avec moteur d'écartement
- batterie
- commande manuelle à IR
- pochette contenant : la notice d'emploi, la fiche d'utilisation, le renfort de poignée pour l'abaissement d'urgence, le câble de recharge, le câble connecteur du chargeur, le cache-câbles avec vis (2), le cache arrière avec un autre clip de suspension pour la commande manuelle, 2 boutons adhésifs pour suspendre la commande manuelle et un cordon pour la commande manuelle à IR.
- outils : clé 13 mm, clés Allen 4, 5 et 6 mm.

⚠ **Verrouillez les roues sur le piètement avant de commencer à monter le lève-personnes.**

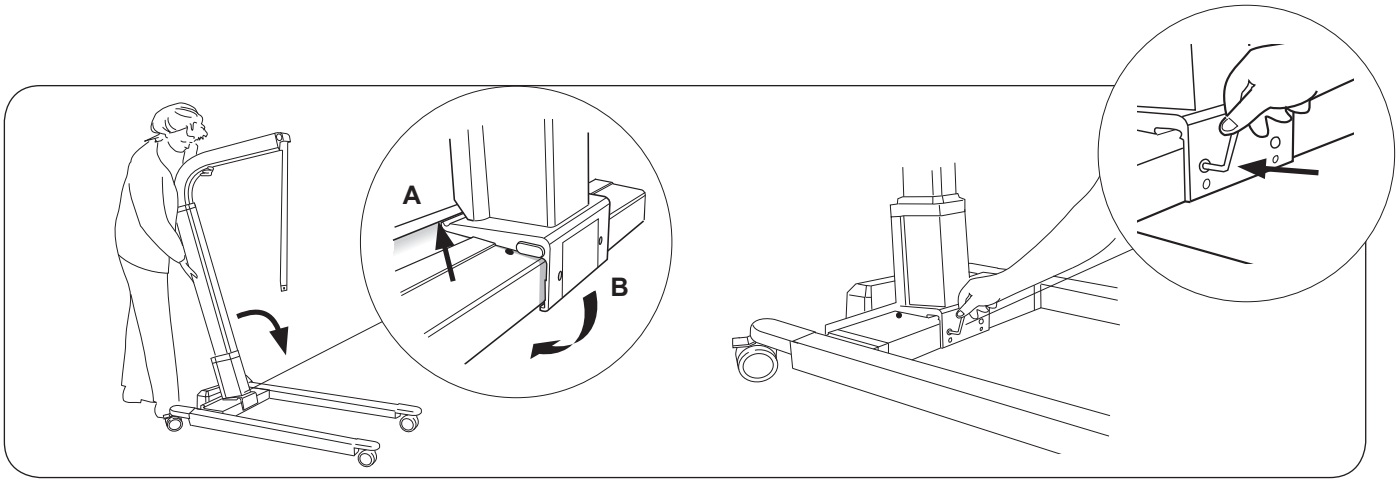

1. Dévissez et retirez la protection de transport (plaque métallique) au bas du pied central. Retirez la protection de transport, ses vis de fixation et l'autocollant rouge d'informations.
   A) Placez le pied central entre les deux fiches noires en plastique sur la traverse du piètement.
   B) Puis, poussez le pied central vers l'avant comme indiqué sur le schéma ci-dessus de manière à ce qu'il s'accroche à la traverse.
2. Serrez les deux vis M6 fournies dans les trous supérieurs du pied central.

   Aucune vis dans les trous inférieurs !

3. Montez les poignées à l'aide des 4 vis M8 jointes dans les trous prévus à cet effet sur le pied central.
4. Montez l'étrier (ou un autre accessoire de levage) au moyen de l' écrouet l'écrou freiné fournis (M8). Veillez à ce que l'écrou soit bien serré.

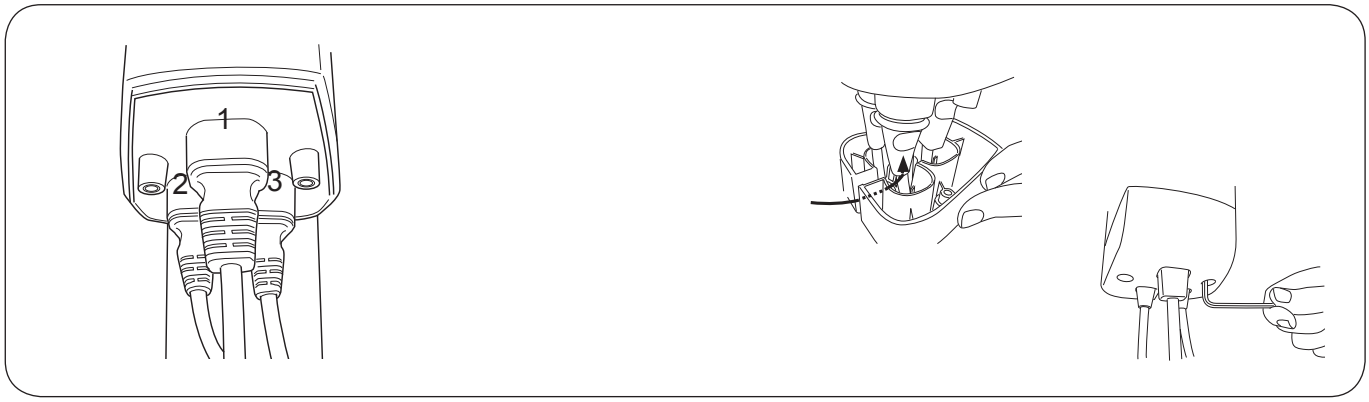

5. Branchez les câbles de la façon suivante:
   - Câble de recharge sur la prise 1.
   - Câble du moteur de levage dans la prise 2.
   - Câble du moteur d'écartement du piètement dans la prise 3.

6. Guidez les câbles dans l'ouverture du cache-câbles. Poussez le cache vers le haut et fixez-le à l'aide de la clé Allen et des vis fournies (2).

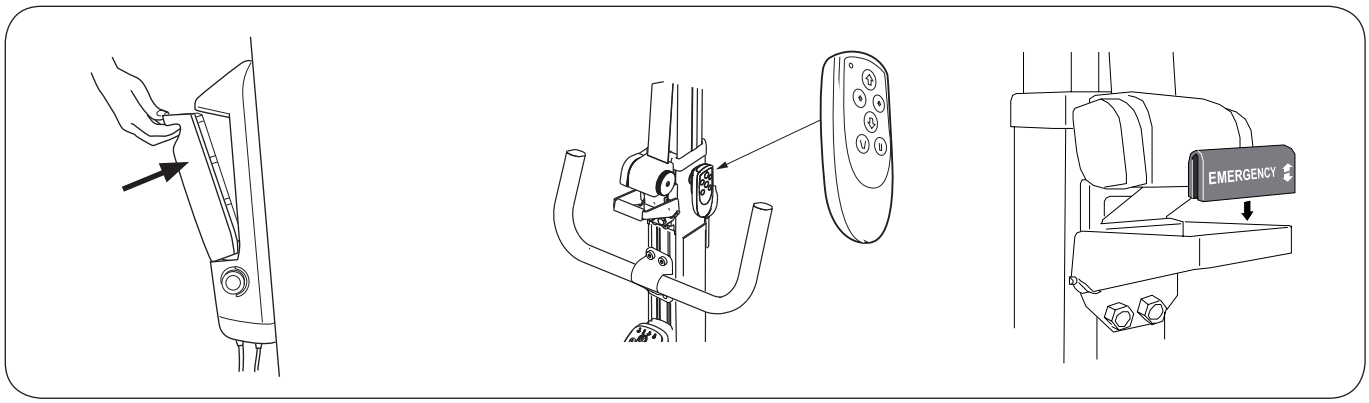

7. Placez la batterie sur son support dans le boîtier de contrôle. Vérifiez que la batterie est bien installée dans son logement.

8. Suspendez la commande manuelle au « bouton » vert du pied. Deux « boutons » auto-adhésifs supplémentaires sont fournis pour le positionnement de la commande manuelle.

9. Appuyez sur le renfort de poignée au niveau de l'indication « Abaissement d'urgence » visible sur la poignée d'abaissement d'urgence.

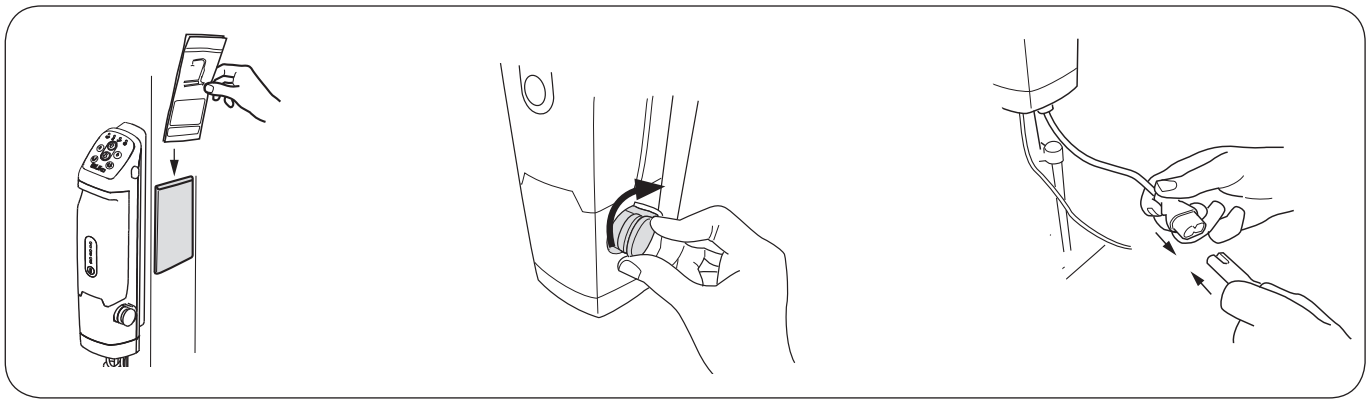

10. Placez la fiche d'utilisation dans le support situé sur le pied central.

11. Déverrouillez l'arrêt d'urgence en le tournant dans le sens indiqué par les flèches.

12. Avant la première utilisation, chargez la batterie en branchant le câble de recharge dans le câble connecteur. Branchez ensuite le câble de recharge dans une prise électrique (100-240 V CA). La batterie est complètement chargée après environ 5 heures.

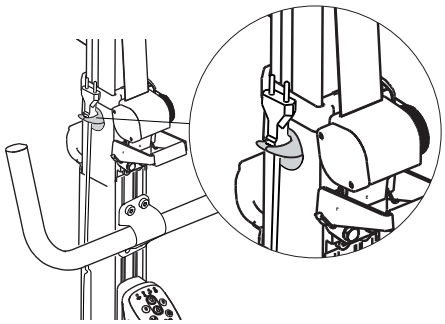

13. Placez le câble de recharge sur le crochet prévu à cet effet sur le pied central une fois la charge terminée.

14. Activez le système IR en pressant n'importe quel bouton du pupitre de commande.

Après le montage, contrôlez :

- que le mouvement du bras de levage correspond aux touches sur la commande manuelle/le pupitre de commande ;
- que le fonctionnement (mécanique et électrique) de l'abaissement d'urgence est normal ;
- que les freins des roues fonctionnent ;
- que l'ajustement du piètement fonctionne ;
- que les batteries sont chargées.

Démontage

1. Décrochez d'abord l'étrier ou év. un autre accessoire installé sur le lève-personnes.
2. Débranchez les câbles de la boîtier de contrôle.
3. Démontez la poignées, voir ci-dessous :

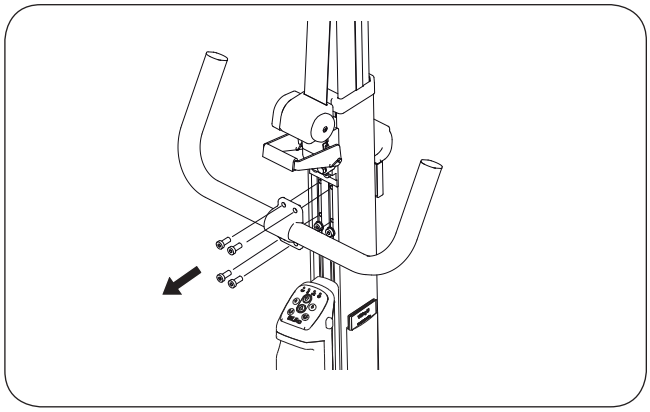

4. Démontez le pied central, comme décrit ci-dessous :

⚠ **Lorsque le pied central a été retire du piètement, il doit être soutenu pour l'empêcher de tomber**.

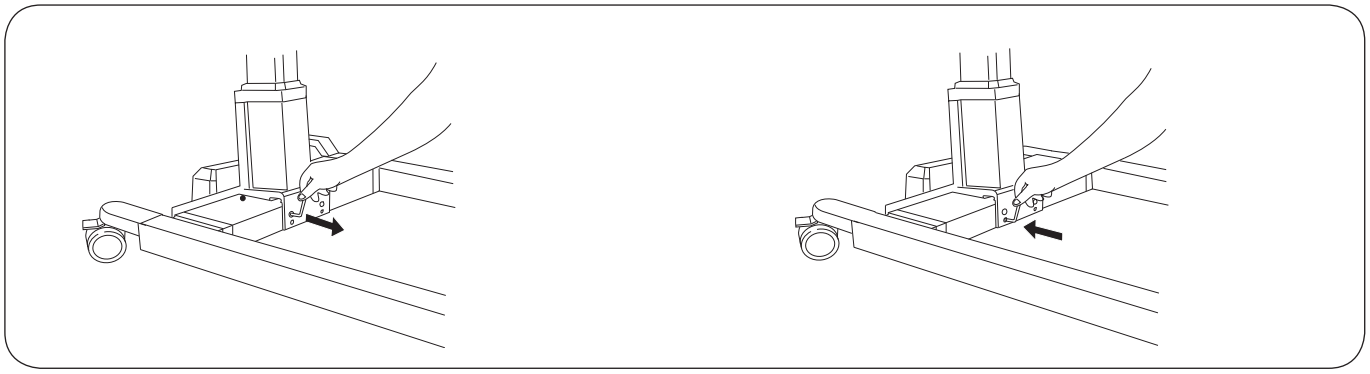

A. Desserrez les deux vis de sécurité des trous supérieurs du pied central.

B. Puis, serrez les vis de sécurité des trous inférieurs du pied central. Ceci dégage le pied central du piètement ; permettant ainsi de le retirer.

Fonctionnement

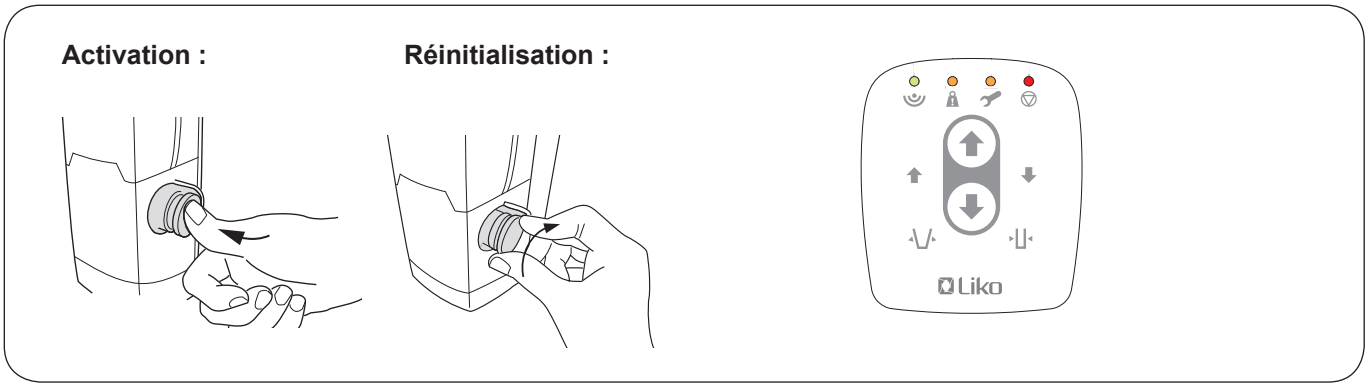

Arrêt d'urgence

Activation : appuyez sur la touche rouge du boîtier de contrôle.

Réinitialisation : tournez le bouton dans le sens indiqué par les flèches.

Abaissement/relèvement d'urgence électrique

Le bras de levage est abaissé/relevé de manière électrique en appuyant sur un des repères, respectivement « bas » et « haut », sur le pupitre de commande.

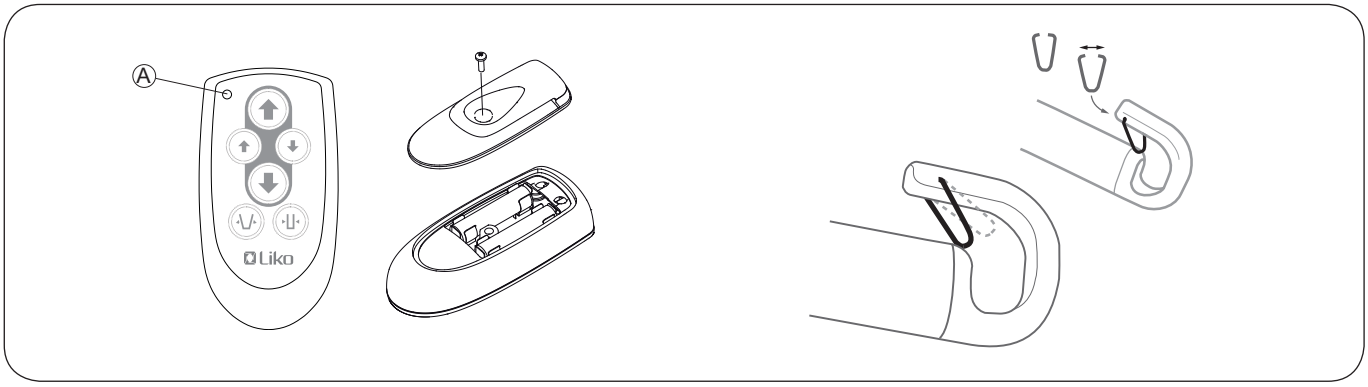

Remplacement des piles de la commande manuelle

Lorsque le témoin Ⓐ sur la commande manuelle clignote (jaune), les piles de la commande doivent être remplacées. Utilisez 2 piles alcalines de type AAA LR03 1,5 V. Retirez le cache arrière avec un tournevis Phillips. Remplacez les piles et réinstallez le cache arrière.

Installation des protections anti-décrochage

Après l'installation, vérifiez que la protection anti-décrochage verrouille et coulisse sans problème dans le crochet de l'étrier.

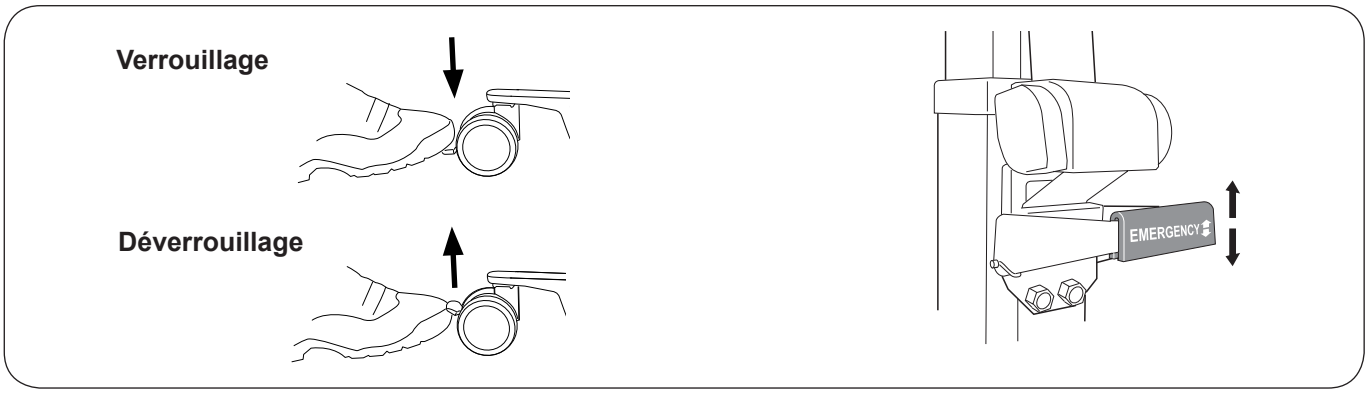

Verrouillage des roues

Les roues arrière peuvent être bloquées pour éviter la rotation et la torsion. Pour verrouiller les roues, appuyez sur la pédale avec le pied. Pour déverrouiller, appuyez sur le bouton relevé situé sur la roue.

Pendant le transfert, les roues doivent être déverrouillées de façon à ce que l'appareil puisse être déplacé vers le centre de gravité du patient. Elles doivent cependant être verrouillées si l'appareil risque de rouler vers le patient, par exemple, lors de transferts depuis le sol.

△ Le verrouillage des roues pendant le levage peut augmenter le risque de basculement.

Abaissement d'urgence mécanique

L'abaissement d'urgence se manœuvre en actionnant la poignée « abaissement d'urgence » vers le haut et vers le bas. Répétez le mouvement jusqu'à ce que le patient transféré se trouve sur une surface stable ; abaissez l'étrier manuellement et continuez à pomper sur la poignée jusqu'à ce que l'étrier se trouve suffisamment bas pour permettre de dégager les boucles de sangle du harnais.

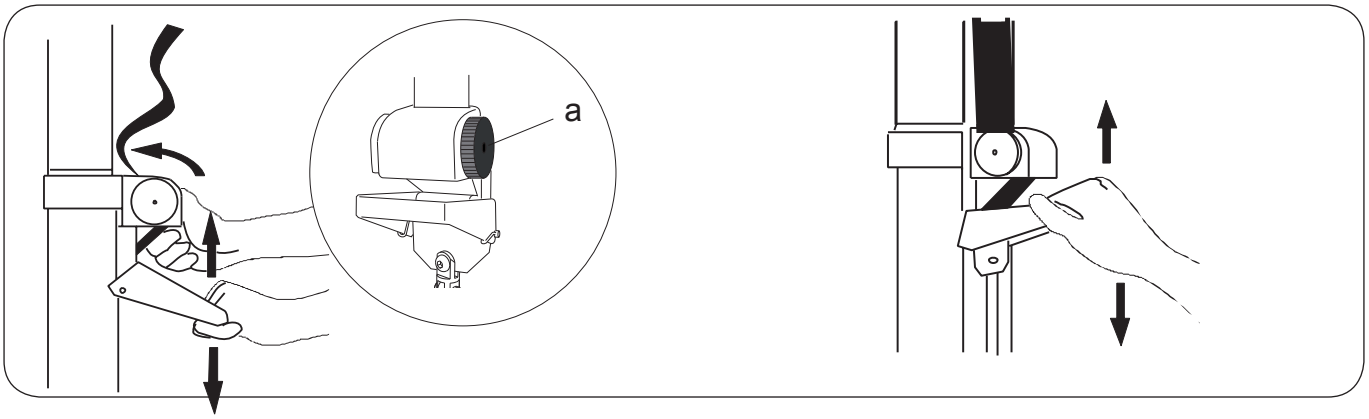

Après l'abaissement mécanique/le réglage de l'intervalle de levage

Si la sangle de levage a été rallongée dans le cadre de la fonction d'abaissement d'urgence, la hauteur de l'intervalle de levage sera plus faible que précédemment. Pour restaurer la hauteur de levage maximale, la sangle de levage doit être replacée dans sa longueur d'origine.

Procédez comme suit :

1. Dégagez la sangle du dispositif d'abaissement d'urgence. Pour cela, placez l'étrier au-dessus du bras de levage ou faites-le tenir par une tierce personne, de façon à ce que la sangle se détende.
2. Abaissez et relevez la poignée étiquetée « Abaissement d'urgence » avec votre main gauche. Dans le même temps, tendez la sangle en tournant le bouton noir (a) dans le sens horaire avec votre main droite. Répétez l'opération jusqu'à amener le repère rouge de la sangle légèrement au-dessus du dispositif d'abaissement d'urgence.

Réglage du niveau d'intervalle de levage

S'il est nécessaire d'atteindre un niveau inférieur avec l'étrier, cela est possible en rallongeant la sangle de levage au moyen du dispositif d'abaissement d'urgence mécanique. Ne rallongez pas la sangle plus que nécessaire car cela affecte également le niveau de levage maximal.

Par exemple, il serait avantageux d'abaisser l'intervalle de levage lors d'un transfert depuis le sol, au moyen d'un étrier dont les boucles de sangle n'atteignent pas les crochets de l'étrier alors que le lève-personnes se trouve dans sa position la plus basse.

Procédez comme suit : Abaissez la poignée d'abaissement d'urgence tout en installant l'étrier (abaissez l'étrier avec l'autre main). Cela rallonge la sangle et l'étrier est abaissé. Répétez l'opération jusqu'à l'obtention de la longueur de sangle souhaitée.

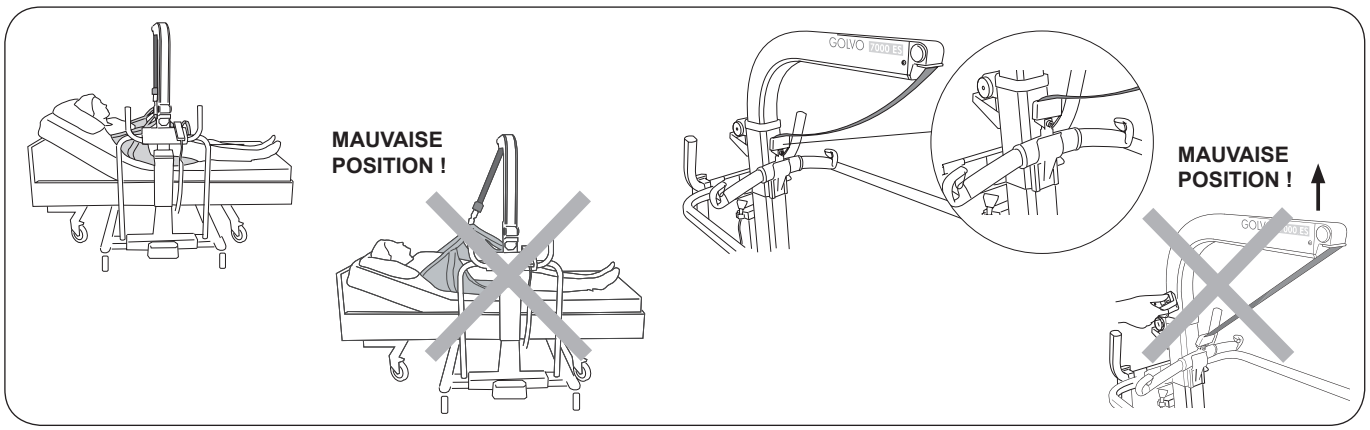

Évitez un levage déséquilibré

Veillez toujours à ce que la sangle de levage soit verticale et parallèle au pied central pendant l'opération de levage. Pour cela, pensez à la position du Golvo sous le lit. Réglez la largeur du Golvo et/ou positionnez-le différemment sous le lit pour obtenir la bonne position.

Ne procédez pas au levage lorsque le poids est mal réparti sur la sangle de levage. En effet, cela peut entraîner une instabilité, ainsi qu'une usure de la sangle.

⚠ Il y a un risque de basculement en cas de levage déséquilibré !

Rangement de l'étrier

Lorsque le lève-personnes n'est pas utilisé ou qu'il est déplacé à vide, il peut être bénéfique de placer l'étrier sur le panneau de rangement.

Le panneau de rangement est compatible avec tous les modèles d'étriers Universal 350, 450 et 600.

⚠ Lorsque l'étrier est rangé sur le panneau de rangement, le lève-personnes ne doit pas être actionné au risque de provoquer des blessures corporelles ou d'endommager l'appareil si l'étrier se dégage du panneau et se balance vers l'avant.

Commande manuelle à IR

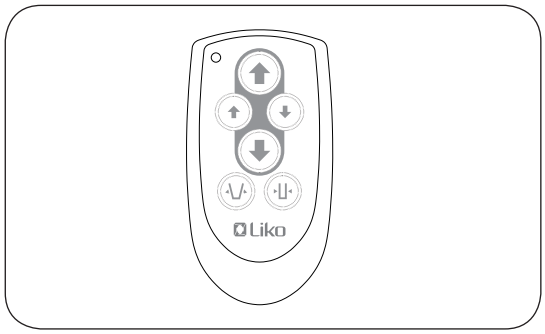

La commande manuelle comporte 6 touches :

- Haut
- Bas
- Haut (vitesse lente)
- Bas (vitesse lente)
- Ajustement du piètement
- Rétrécissement du piètement

Si le lève-personnes n'a pas été utilisé pendant plus de 24 heures, le système doit être activé en appuyant sur n'importe quelle touche du pupitre de commande du boîtier de contrôle pour pouvoir utiliser la commande manuelle à IR.

Une commande manuelle à IR peut être utilisée pour commander plusieurs lève-personnes Liko (plafonniers et lève-personnes mobiles dotés du même système IR). Si des commandes manuelles supplémentaires doivent être utilisées pour le lève-personnes, la commande à IR doit être activée comme indiqué ci-dessous au point **A**.

Important ! Si plusieurs lève-personnes à commande IR sont présents dans la même pièce, un code de communication unique doit être attribué à chaque appareil pour éviter d'en manœuvrer plusieurs avec une seule commande manuelle. Un code de communication unique est créé comme indiqué ci-dessous au point **B**.

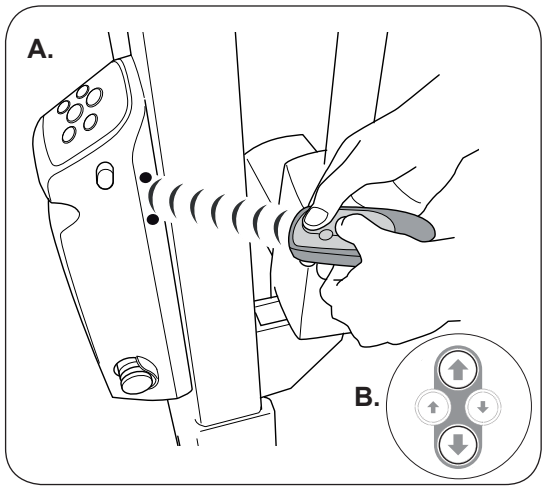

A. Activer la commande à IR : Maintenez la commande à environ 20 cm du récepteur IR du boîtier de contrôle et appuyez en même temps sur les grosses touches Haut et Bas pendant environ 2 secondes. Un signal retentit lorsque la fonction est activée. Le lève-personnes peut désormais être utilisé avec la commande manuelle à IR.

B. Vérifiez si d'autres lève-personnes dans la pièce sont affectés par votre commande manuelle. Si tel est le cas : utilisez les grandes touches Haut et Bas sur le pupitre de commande du lève-personnes qui doit être utilisé. Appuyez sur les deux touches simultanément jusqu'à ce qu'un signal sonore se fasse entendre. Le lève-personnes dispose désormais d'un code de communication unique.

Maintenant, activez la commande IR en suivant les instructions indiquées ci-dessus, au point **A**.

Pupitre de commande

Le lève-personnes peut être commandé directement à partir du pupitre de commande situé en haut du boîtier de contrôle. Le pupitre de commande est doté de témoins lumineux auxquels correspondent des symboles ; voir la description ci-dessous.

Commande manuelle activée (témoin vert)

- S'allume lorsque le boîtier de contrôle reçoit des signaux en provenance de la commande manuelle.

Surcharge (témoin orange)

S'allume lorsque la charge maximale recommandée pour le lève-personnes est dépassée. Dans ce cas, le lève-personnes cesse de fonctionner. Le témoin s'éteint après 3 secondes et le lève-personnes fonctionne à nouveau. Pour plus d'informations sur la charge maximale, consultez la page 12.

Entretien (témoin orange)

- S'allume lorsque l'entretien doit être effectué. Contactez le technicien de maintenance agréé par Liko.

ELT (Expected Life Time), Durée de vie estimée (témoin rouge)

- Lorsque le témoin clignote pendant une opération de levage, le Liko Diagnostic System™ Liko indique que la durée de vie estimée pour le lève-personnes va bientôt expirer.

Contactez le technicien de maintenance agréé par Liko.

△ Si le témoin ELT s'allume en permanence, sans clignoter, pendant les opérations de levage, le lève-personnes ne doit plus être utilisé. Contactez le technicien de maintenance agréé par Liko.

Recharge des batteries

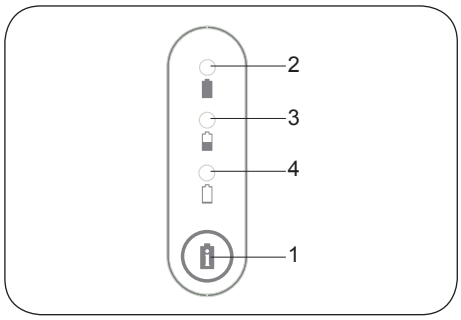

Capacité de batterie
Vérifiez la capacité de la batterie en appuyant sur le bouton i (**1**).
Les informations suivantes sont disponibles :

2 - Témoin vert : capacité restante supérieure à 50 %.
3 - Témoin orange : capacité restante comprise entre 25 et 50 %.
4 - Témoin orange : capacité restante comprise entre 0 et 25 %.

Les témoins indicatifs s'allument pendant environ 30 secondes puis ils s'éteignent. La capacité de la batterie est également indiquée pendant l'utilisation du lève-personnes.

Pour optimiser leur durée de vie, il est important de recharger les batteries régulièrement. Nous recommandons de les recharger après avoir utilisé le lève-personnes ou chaque nuit. La charge est complètement terminée après 5 heures. Lorsque les batteries sont complètement chargées, le chargeur passe automatiquement en « charge d'entretien ».

Pendant la charge, les témoins s'allument en alternance (orange, orange, vert). Un clignotement vert indique que la charge est terminée. Lorsque le temps d'utilisation est nettement raccourci, les batteries ont probablement besoin d'être changées. Arrêtez de charger les batteries et remplacez-les.

La recharge ne doit pas être effectuée dans une pièce humide.

Le lève-personnes ne peut être chargé si le bouton d'arrêt d'urgence est enclenché.

ATTENTION ! S'il est prévu que le lève-personnes ne soit pas utilisé pendant une longue période, la batterie doit être mise en charge.

Recharge

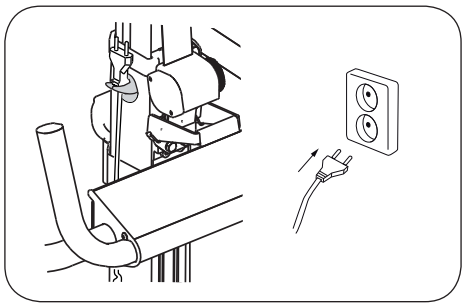

Avec chargeur incorporé :

Vérifiez que le câble de recharge est raccordé à la prise du boîtier de contrôle, voir page 6.

Branchez ensuite le câble de recharge dans une prise électrique (100-240 V CA).

Un clignotement vert au niveau de la batterie indique que la charge est terminée.

Si le câble de recharge est distendu de manière permanente, il doit être remplacé afin d'atténuer le risque qu'il se coince et qu'il se rompe.

ATTENTION ! Le verticalisateur ne peut pas être utilisé lorsque le câble de recharge est branché sur la prise secteur.

Les batteries usagées doivent être déposées auprès de la station de recyclage la plus proche ou remis au personnel agréé Liko.

Charge maximale

Différents produits utilisés ensemble pour former le système de levage complet peuvent afficher des charges maximales différentes : lève-personnes, étrier, harnais et d'autres accessoires utilisés. La charge maximale de l'unité de levage complète est toujours la charge maximale la plus faible parmi celles indiquées sur les différents produits. Par exemple : un Golvo autorisé pour 200 kg peut être équipé d'un accessoire de levage autorisé pour 300 kg. Dans ce cas, la charge maximale de l'unité de levage complète est de 200 kg. Consultez les marquages sur le lève-personnes et sur les accessoires du lève-personnes ou contactez le représentant Liko en cas de questions.

Accessoires de levage recommandés

⚠ L'utilisation d'accessoires de levage autres que ceux approuvés ci-après peut présenter certains risques.

Les étriers et les accessoires généralement recommandés pour les lève-personnes mobiles Golvo sont décrits ci-après.

Lors du remplacement de l'étrier ou d'autres accessoires de levage, la hauteur de levage maximale du lève-personnes est affectée. Avant de procéder au remplacement d'accessoires de levage, vous devez vous assurer qu'à l'issue du remplacement, le lève-personnes peut atteindre la hauteur de levage souhaitée afin de gérer les situations de levage pour lesquelles il doit être utilisé.

Pour le choix de harnais et d'autres accessoires appropriés, vous pouvez consulter les brochures « Golvo » et « Accessoires de levage ». Étudiez la notice d'emploi de chaque modèle de harnais pour davantage d'informations lors du choix du harnais. Ci-dessous, vous trouverez également un guide des combinaisons entre les étriers et les harnais Liko.

Contactez votre représentant Liko ou visitez notre site www.liko.com pour des conseils et des informations sur la gamme Liko.

Étrier Mini 220
Max. 205 kg

Art. n° 3156005

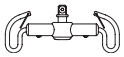

Étrier Universel 350*
Max. 300 kg

Art. n° 3156074

Étrier Universel 450*
(Standard sur le Golvo)
Max. 300 kg

Art. n° 3156075

Étrier Universel 600*
Max. 300 kg

Art. n° 3156076

Universel Twin 670*
Max. 300 kg

Art. n° 3156077

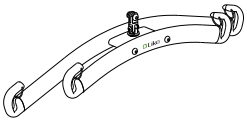

Étriers latéraux Universel 450 sac compris
Max. 300 kg

Art. n° 3156079

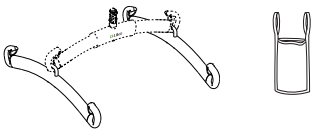

Étrier croisé 450*
Max. 300 kg

Art. n° 3156021

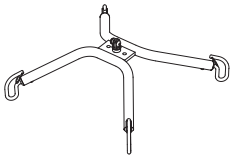

Étrier croisé 670*
Max. 300 kg

Art. n° 3156018

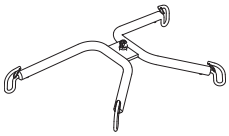

Protection d'étrier Paddy 30
(convient aux étriers Universel 350, 450 et 600, ainsi qu'à l'étrier Petit 350)

Art. n° 3607001

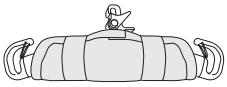

* également disponible avec fixation rapide

Sac pour étriers Art. n° 2001025

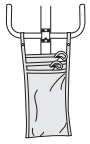

Fixation rapide

Les fixations rapides de Liko sont un système de changement rapide des accessoires de levage sur les lève-personnes mobiles et stationnaires de Liko. Le Golvo doit être équipé du Q-link pour pouvoir être utilisé avec la fixation rapide.

La fixation rapide Universel convient aux étriers Universel 350, 450 et 600 (art. n° 3156074 - 3156076). La fixation rapide TDM convient aux étriers Mini 220 (art. n° 3156005), Croisés 450 et 670 (art. n° 3156021 et 3156018) et Universel Twin 670 (art. n° 3156077).

Consultez le « Guide to Liko's Quick-Release Hook System », qui peut être téléchargé depuis notre site internet www.liko.com, ou contactez votre représentant Liko pour de plus amples informations sur les possibilités du système de fixation rapide.

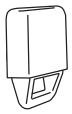

Q-link
Art. n° 31590005

Fixation rapide Universel
Art. n° 3156508

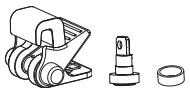

Fixation rapide TDM
Art. n° 3156502

Stretchers

La plupart des stretchers de la gamme de produits Liko peut être utilisée en association avec le Golvo.

Contactez votre représentant local Liko pour toute information supplémentaire.

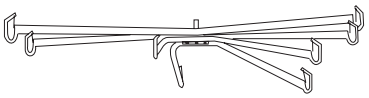

Pèse-personnes

Pour peser des patients avec le Golvo, nous recommandons le modèle LikoScale 350 Max. 350 kg.

LikoScale 350 est certifié selon la directive européenne NAWI 90/384 (Non-Automatic Weighing Instruments).

Contactez votre représentant local Liko pour toute information supplémentaire.

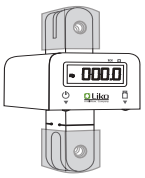

LikoScale 350
Art. n° 3156228

Ressorts de soutien pour entraînement au saut/à la marche

Les ressorts élastiques sont disponibles comme accessoire afin de générer un mouvement plus souple et plus doux, notamment pendant l'entraînement à la marche. Les ressorts sont disponibles en trois versions différentes :

Long, 28 cm, charge max. 70 kg/par paires	Art. n° . 3156511
Court, 22 cm, charge max. 70 kg/par paires	Art. n° . 3156512
Court, 22 cm, charge max 100 kg/par paires	Art. n° . 3156513

Consultez la notice d'emploi pour le harnais veste Liko, modèles 60 et 64, ou la culotte de levage Liko modèle 92 pour plus d'informations.

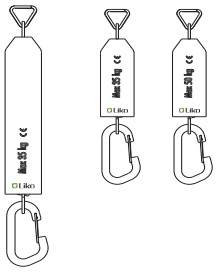

Jeu de protections de pied pour le Golvo

Grises, par paires, convient aux : Golvo 7000, 8000 Art. n° 2006011G

Grises, par paires, convient aux : Golvo 7007, 8008 Art. n° 2006012G

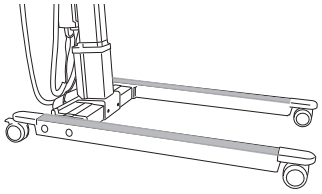

Câble de la commande manuelle à IR Art. n° 2006030

Chargeur de batterie mural Art. n° 2004108

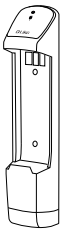

Batterie supplémentaire Art. n° 2006107

En cas de problèmes

Le lève-personnes ne peut pas être commandé via la commande manuelle à IR.

1. Vérifiez que l'arrêt d'urgence n'ait pas été activé.
2. Vérifiez que le câble de recharge ne soit pas branché sur une prise électrique.
3. Vérifiez que la commande manuelle à IR indique le changement de batterie.
4. Si le lève-personnes n'a pas été utilisé pendant 24 heures, activez le système en appuyant sur n'importe quelle touche du pupitre de commande.
5. Assurez-vous que la commande manuelle à IR est activée.
6. *Si le problème persiste, consultez le point ci-après « Le lève-personnes ne peut pas être commandé via le pupitre de commande ».*

Le lève-personnes ne peut pas être commandé via le pupitre de commande.

1. Vérifiez que l'arrêt d'urgence n'ait pas été activé.
2. Vérifiez que le câble de recharge ne soit pas branché à une prise électrique.
3. Vérifiez la capacité de la batterie.
4. Vérifiez que les câbles du boîtier de contrôle soient correctement branchés.
5. Contrôlez que les fiches de la prise de la batterie n'aient pas de défaut ou ne soient pas sectionnées.
6. *Si le problème persiste, contactez Liko.*

Le chargeur ne fonctionne pas.

1. Vérifiez que l'arrêt d'urgence n'ait pas été activé.
2. Vérifiez que la batterie soit convenablement installée.
3. Contrôlez que les fiches de la prise de la batterie n'aient pas de défaut ou ne soient pas sectionnées.
4. *Si le problème persiste, contactez Liko.*

L'appareil reste en position haute.

1. Vérifiez que l'arrêt d'urgence n'ait pas été activé.
2. Vérifiez la capacité de la batterie.
3. La commande manuelle à IR indique que la batterie doit être remplacée.
4. Utilisez le dispositif d'abaissement d'urgence électrique pour abaisser le patient vers une assise.
5. Utilisez le dispositif d'abaissement d'urgence mécanique pour abaisser le patient vers une assise.
6. *Si le problème persiste, veuillez contacter Liko.*

Le lève-personnes n'atteint pas la hauteur de levage maximale.

1. Assurez-vous que l'intervalle de levage est correctement réglé.
2. *Si le problème persiste, contactez Liko.*

Si des bruits anormaux se font entendre.

Contactez Liko.

Inspection et entretien

Précautions d'utilisation et entretien

Pour une utilisation sans problèmes, certains détails doivent être contrôlés quotidiennement :

- Inspectez l'appareil et contrôlez qu'il ne soit pas endommagé.
- Contrôlez la fixation de l'étrier.
- Assurez-vous que la sangle de levage ne soit ni usée ni vrillée.
- Contrôlez le fonctionnement des protections anti-décrochage.
- Contrôlez la manœuvre d'élévation et d'écartement.
- Assurez-vous que l'intervalle de levage soit correctement réglé et que l'abaissement d'urgence fonctionne comme il devrait (l'abaissement électrique et mécanique).
- Rechargez les batteries après chaque utilisation quotidienne et contrôlez alors que le chargeur fonctionne.

Au besoin, nettoyez l'appareil à l'aide d'un chiffon humidifié à l'eau chaude ou avec un produit désinfectant et vérifiez que les roues sont exemptes de poussières. **REMARQUE ! N'employez pas de détergents contenant du phénol ou du chlore, ceux-ci pouvant détériorer l'aluminium et la polyamide.**

△ Le lève-personnes ne doit pas être exposé à l'eau courante.

Entretien

Une inspection périodique du lève-personnes doit être effectuée au moins une fois par an.
△ L'inspection périodique, les réparations et l'entretien ne peuvent être effectués que conformément au manuel d'entretien de Liko, par le personnel agréé par Liko et avec des pièces de rechange originales.

Service après-vente

Liko offre la possibilité de souscrire un contrat de service après-vente pour l'entretien et les tests réguliers de vos produits Liko.

Durée de vie estimée

Le produit a une durée de vie estimée de 10 ans si son utilisation est correcte et si la maintenance et l'inspection périodique sont effectuées conformément aux instructions de Liko.

Transport et stockage

Au cours du transport, ou s'il est prévu que l'appareil ne soit pas utilisé pendant une longue période, l'arrêt d'urgence doit être enclenché. Les conditions de transport et de stockage de l'appareil doivent être les suivantes : température comprise entre 10 et 40 ˚C et humidité comprise entre 30 et 75 %. La pression atmosphérique doit être comprise entre 700 et 1 060 hPa.

Recyclage

Vous trouverez les instructions sur le mode de recyclage de votre produit Liko sur notre site : www.liko.com.

Changements dans les produits

Les produits Liko sont sans cesse développés, c'est pourquoi nous nous réservons le droit d'effectuer des changements dans les produits sans information préalable. Contactez votre représentant Liko pour des renseignements, des conseils ou d'éventuelles mises à jour.

Design and Quality by Liko in Sweden

Liko est certifié ISO 9001 Qualité et son équivalent pour l'industrie des dispositifs médicaux, ISO 13485.
Liko est certifié ISO 14001 Environnement.

© Copyright Liko AB 2010-06

Liko
A Hill-Rom Company

www.liko.com

Fabricant :
Liko AB
SE-975 92 Luleå
Sweden
info@liko.se